High fuel filler neck installation instructions /
Montageanleitung des Tankeinfüllstutzen-Adapters /
Instrukcja montażu podwyższenia wlewu paliwa

Husqvarna 701 Enduro / SM 2015~
GasGas ES / SM 700 2022~

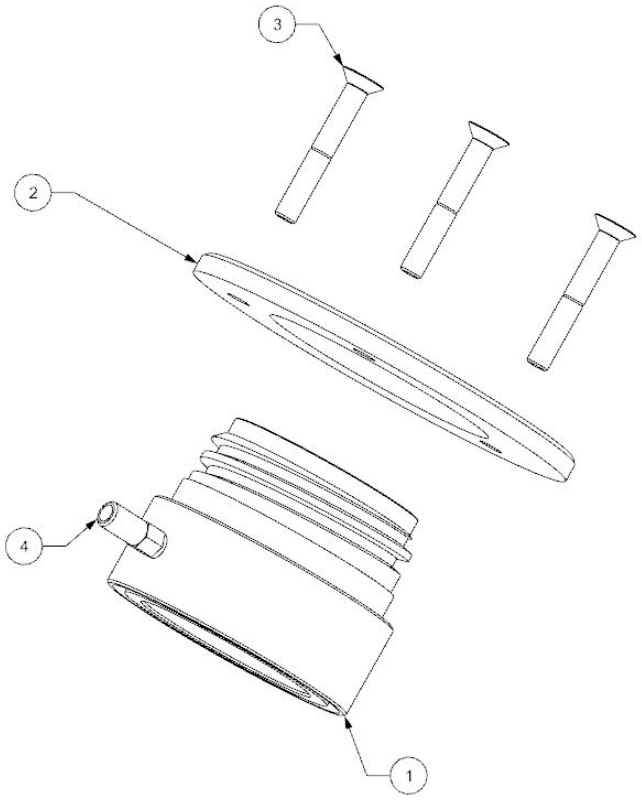

List of components / Stückliste / Zestawienie komponentów

Nr	Item / Artikel / Przedmiot (1231613)	Pieces / Stücke / Ilość
1	Fuel neck / Tankeinfüllstutzen / Wlew paliwa	1
2	Flange / Flansch / Flansza	1
3	Bolt /Schraube / Śruba M5x35	3
4	Fuel filler cap / Tankdeckel / Korek wlewu paliwa	1

Vakk EXP