Radiator guards assembly instructions /
Montageanleitung der Kühlerabdeckung /
Instrukcja montażu osłony chłodnicy

Honda CRF 1100 Africa Twin 2020~

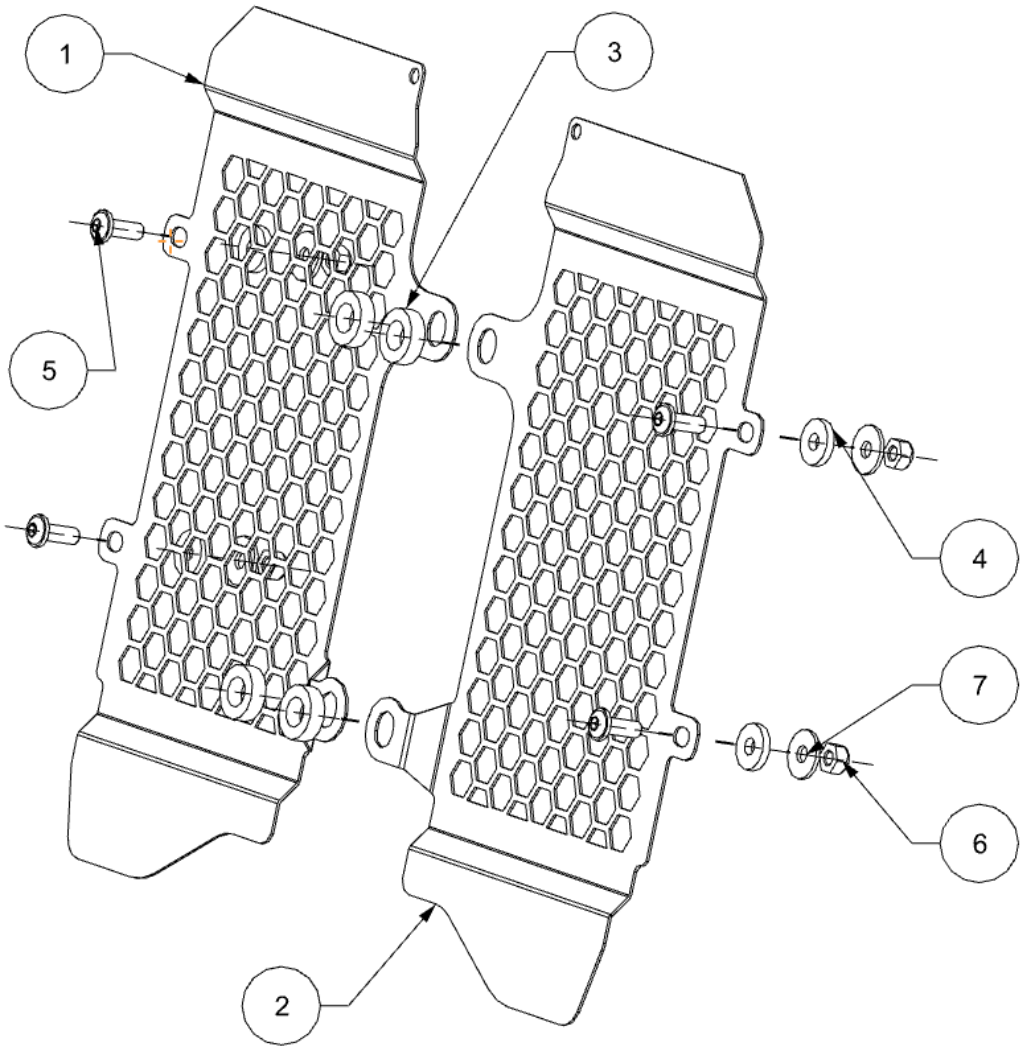

List of components / Zestawienie komponentów / Stückliste

Nr	Item / Artikel / Przedmiot (671463)	Pieces / Sztuki / Stücke
1	Right side guard / Kühlerabdeckung rechts / Osłona prawa	1
2	Left side guard / Kühlerabdeckung links / Osłona lewa	1
3	Washer / Unterlegscheibe / Podkładka	4
4	Washer / Unterlegscheibe / Podkładka	4
5	Bolt / Schraube / Śruba M6x16	4
6	Nut / Mutter / Nakrętka M6	4
7	Washer / Unterlegscheibe / Podkładka	4

Vakk EXP