Installation instruction – Crash Bars Yamaha Tenere 700 / Instrukcja montażu –Gmole Yamaha Tenere 700 Yakk Exp 2742341

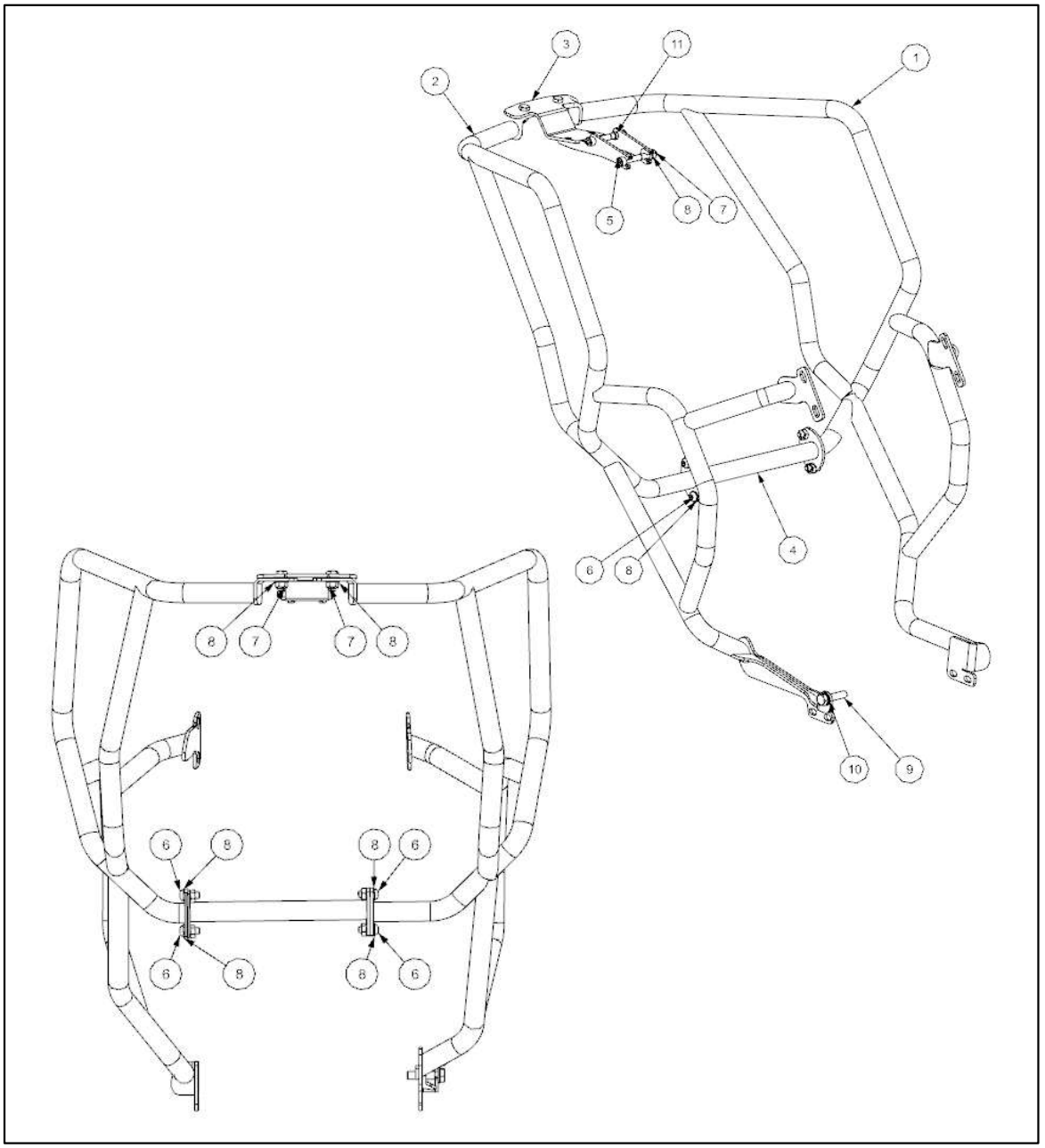

Component list / Zestawienie komponentów		
Poz.1	Right Crash bars / Gmol - prawa strona.	1szt.
Poz.2	Left Crash bars / Gmol – lewa strona.	1szt.
Poz.3	Center Bracket / Mocowanie centralne	1szt.
Poz.4	Bottom bar / Dolny łącznik	1szt.
Poz.5	Bolt M8x60 / Śruba	2szt.
Poz.6	Bolt M8x20 / Śruba	4szt.
Poz.7	Nut M8 / Nakrętka M8	4szt.
Poz.8	Washer 8.5 / Podkładka 8.5	8szt.
Poz.9	Bolt M10x1.25 L=40 / Śruba M10x1.25 L=40	1szt.
Poz.10	Washer 10.5 / Podkładka 10.5	1szt.
Poz.11	Distance / Dystans	2szt.

Yakk
EXP

Assembly sequence / Kolejność montażu.

1. Remove the Bolt A, lose Bolt B photo 1; / Odkręcić śrubę A, poluzować śrubę B, zdjęcie 1.

2. Install Center Bracket item 3. Use Bolts M8x60 Pos.6. On the front bolt use distans Pos 13. /
Montować wspornik środkowy, poz.3. Użyć śrub M8x60 poz.6. Użyć tulejek dystansowych poz.13 jak na zdjęciu 1.

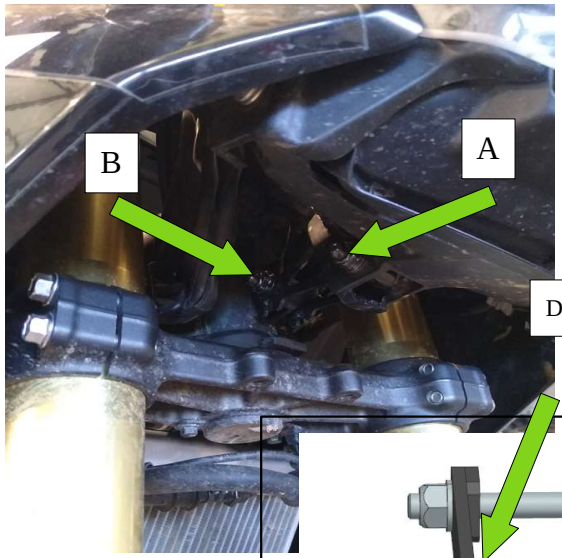

Distans pos.13 / Dystanse poz.13

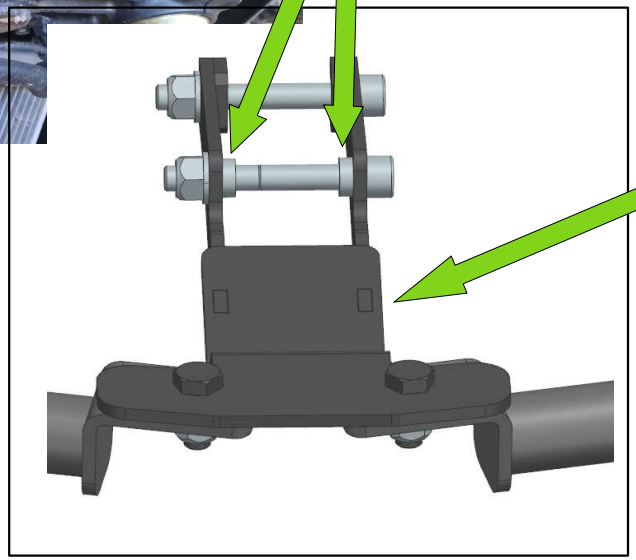

Center Braket / Wspornik centralny



Photo 1 / Zdjęcie 1

3. Install right crash bar. For connect with Center bracket, use Nut M8, pos.8, and Washer, pos.9.The remaining, use factory bolts. / Montować gmol prawy. Do połączenia ze wspornikiem centralnym użyć nakrętek M8 poz.8, podkładek poz.9. Pozostałe śruby, oryginalne Yamaha.



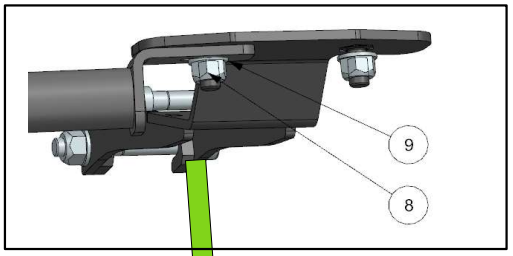

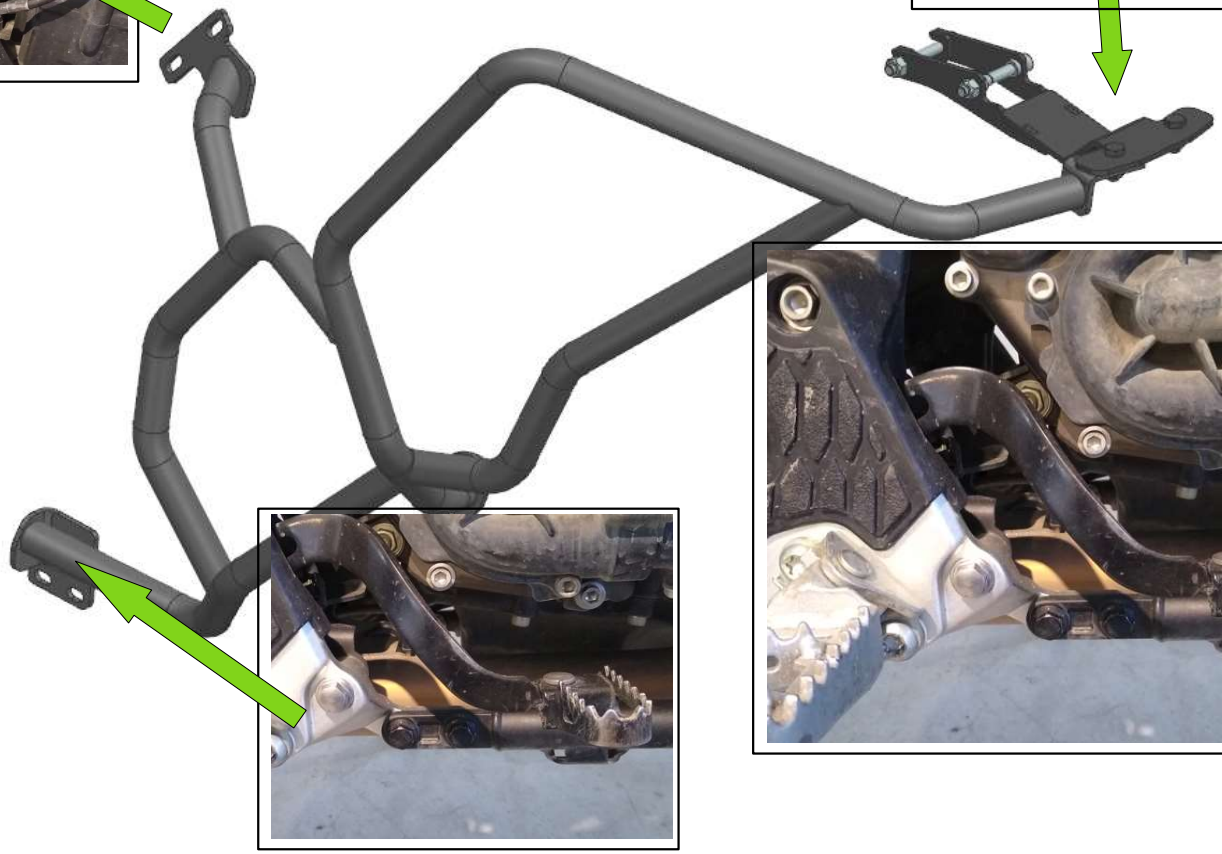

Photo 2/ Zdjęcie 2

3. Install left crash bar. For connect with Center bracket, use Nut M8, pos.8, and Washer, pos.9. Use Bolt M10x40 pos.11;12; like on the photo 3. The remaining, use factory bolts. / Montować gmol lewy. Do połączenia ze wspornikiem centralnym użyć nakrętki M8 poz.8, podkładki poz.9. Do mocowania do ramy użyć śruby M10x40, poz. 11; 12,jak na zdjęciu 3. Pozostałe śruby, oryginalne Yamaha.

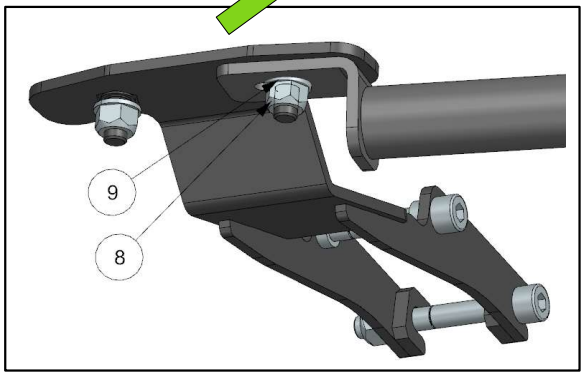

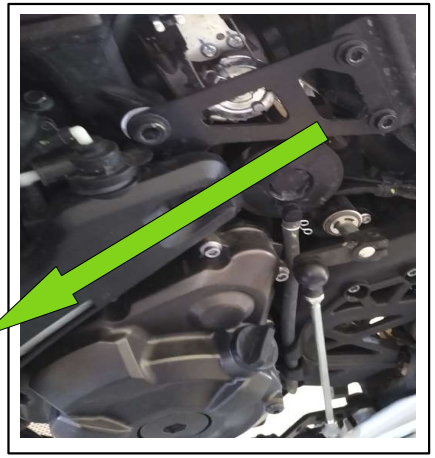

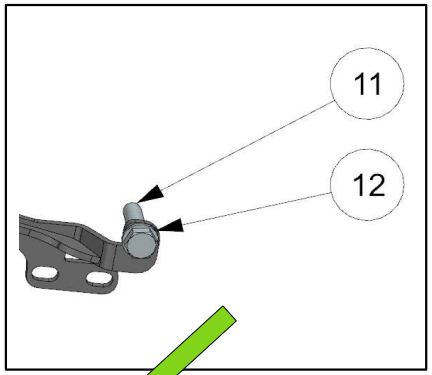

Replace factory bolt, use bolt M10x1.25 L=40 pos.10/ Wymienić oryginalną śrubę na M10 L=40 poz.11



Photo 3 / Zdjęcie 3

4. Install bottom bar. For connect with left, and right bars use Bolts M8x20 pos.8, and, Washers 8.5 pos.9. The bolts must be fix, only after assemble all komponents. / Montować dolny łącznik, użyć śrub M8x20 poz.8, podkładki 8,5 poz.9. Dokręcać dopiero po zmontowaniu wszystkich śrub.

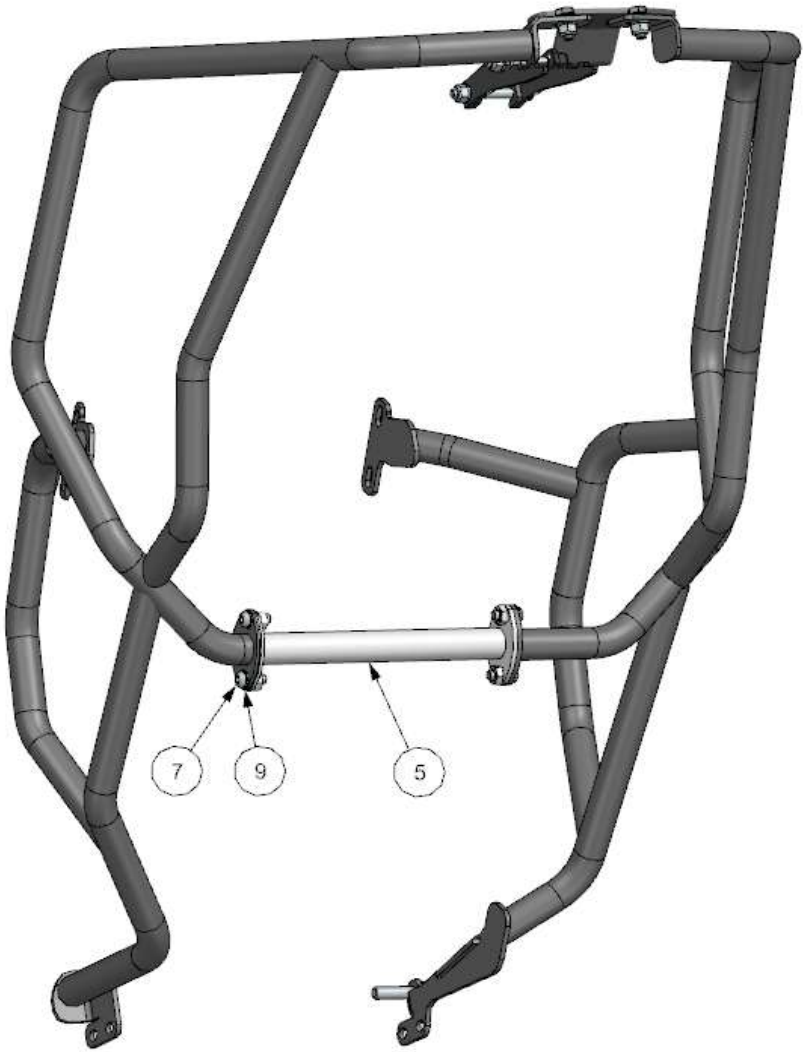

Photo 4 / Zdjęcie 4