Side luggage rack assembly instructions
Montageanleitung der Seitenträger
Instrukcja montażu stelaży bagażowych

Yamaha Tenere 700

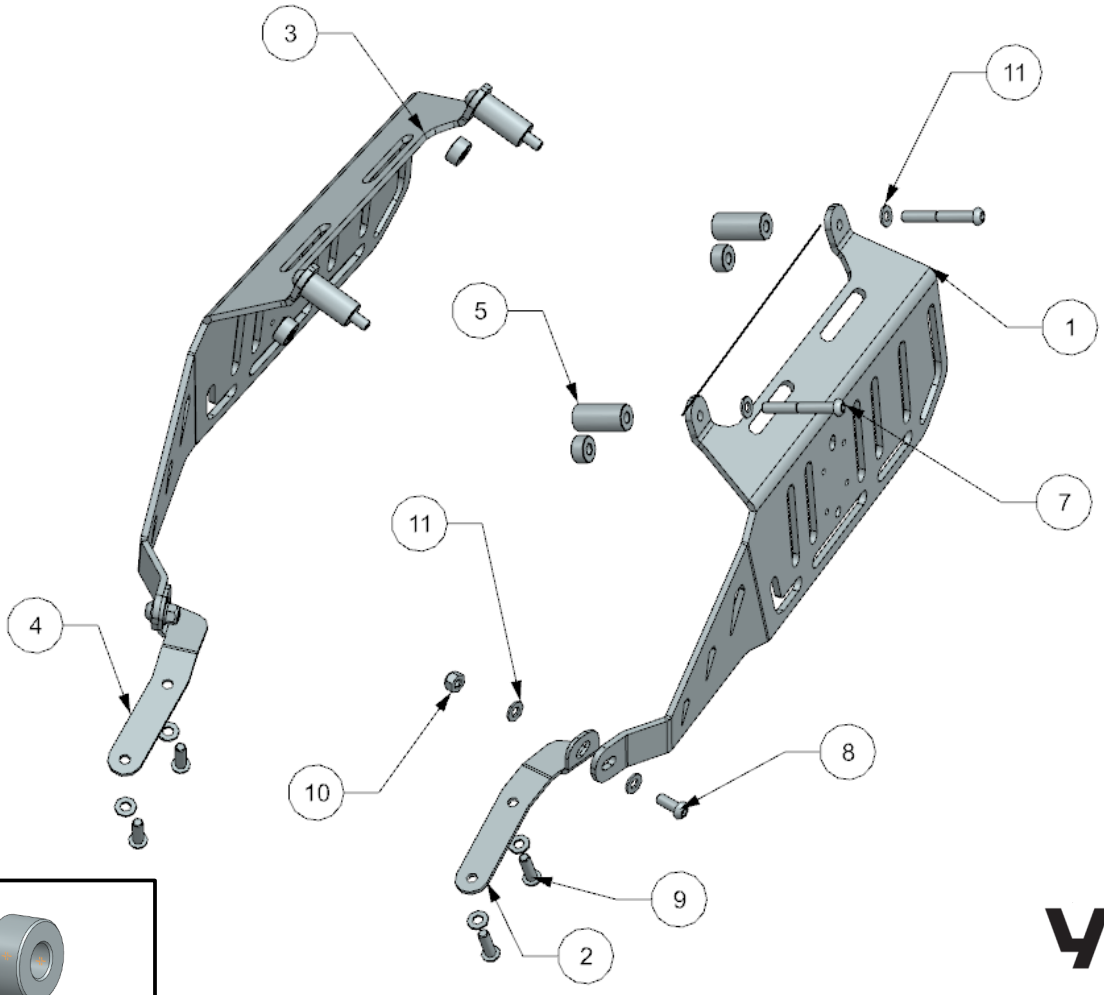

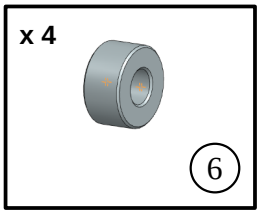

Parts list / Stückliste / Lista elementów

Nr	Item / Artikel / Przedmiot (2742343)	Pieces Stücke Sztuki
1	Side rack left / Seitenträger links / Stelaż lewy	1
2	Holder left / Befestigung links / Mocowane lewe	1
3	Side rack right / Seitenträger rechts / Stelaż prawy	1
4	Holder right / Befestigung rechts / Mocowane prawe	1
5	Spacer / Distanzbuchse / Tuleja dystansowa 40mm	4
6	Spacer / Distanzbuchse / Tuleja dystansowa 10mm	4
7	Bolt / Schraube / Śruba M8x60	4
8	Bolt / Schraube / Śruba M8x20	2
9	Śruba M8x25	4
10	Nut / Mutter / Nakrętka M8	2
11	Washer / Unterlegscheibe / Podkładka 8,4	2

Uwaga: W przypadku montażu razem z płytą bagażową Yaak 2742346 zastąpić długie tuleje (5) krótkimi (6)

Attention: When assembling together with the luggage rack Yaak 2742346, replace the long bushings (5) with the short ones (6).

Achtung: Bei der Montage zusammen mit der Gepäckplatte Yaak 2742346 die langen Buchsen (5) durch die kurzen (6) ersetzen.