Installation instruction – Engine Guard Yamaha Tenere 700 Euro 5 / Instrukcja montażu –Osłona silnika Yamaha Tenere 700 Euro 5 Yakk Exp 3016412

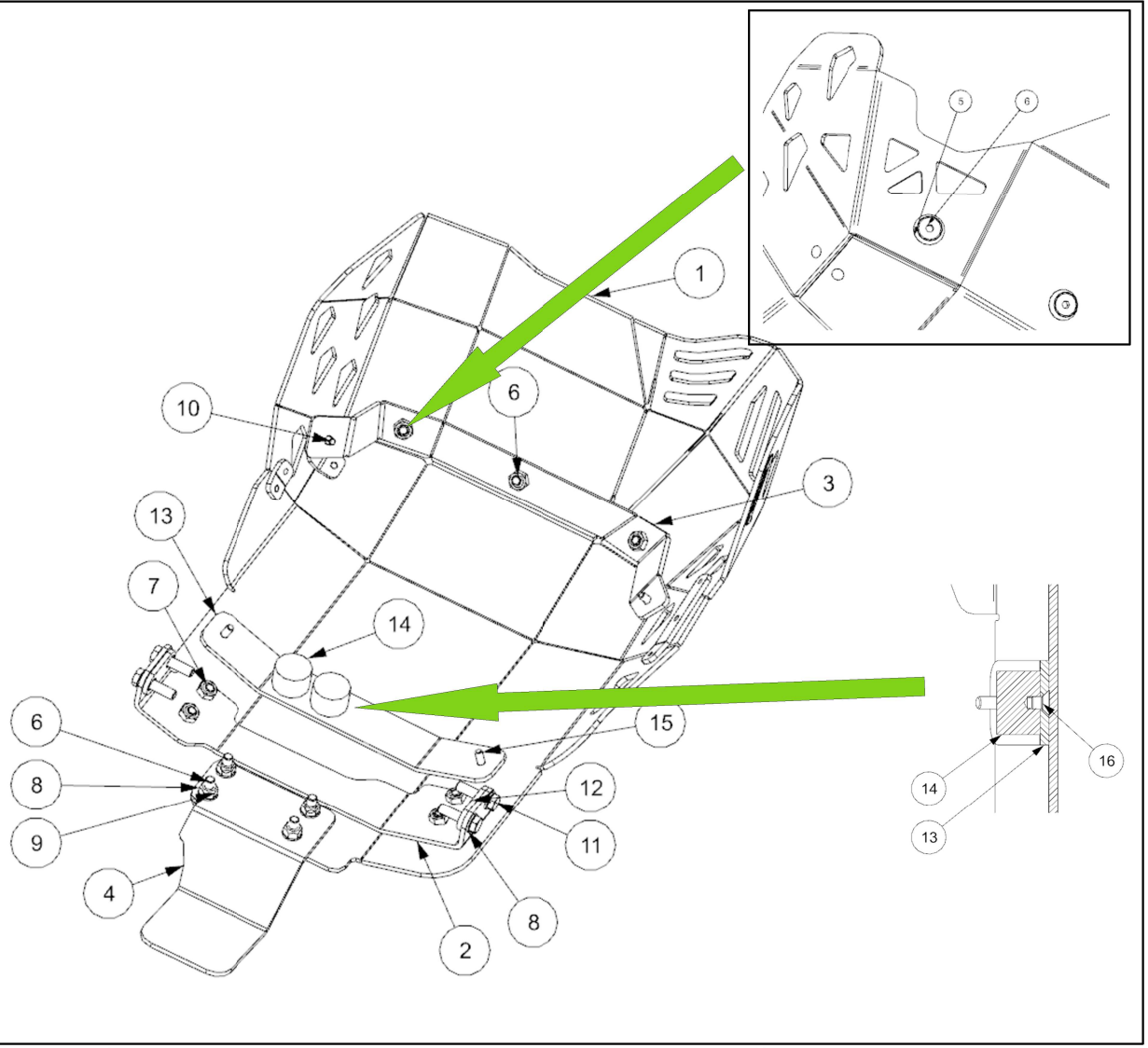

Component list / Zestawienie komponentów		
Poz.1	Engine guard plate / Osłona silnika.	1szt.
Poz.2	Rear bracket / Mocowanie tylne.	1szt.
Poz.3	Front bracket / Mocowanie przednie .	1szt.
Poz.4	Guard Arm relay / Osłona kiwaka .	1szt.
Poz.5	Conical Washer 8,5 / Podkładka stożkowa 8.5.	3szt.
Poz.6	Bolt M8x20 / Śruba M8x20	7szt.
Poz.7	Bolt M8x16 / Śruba M8x16	4szt.
Poz.8	Washer 8.5 / Podkładka 8.5	8szt.
Poz.9	Nut M8 / Nakrętka M8	4szt.
Poz.10	Bolt M6x12 / Śruba M6x12	2szt.
Poz.11	Bolt M8x30 / Śruba M8x30	4szt.
Poz.12	Distance plate / Blacha dystansowa	2szt.
Poz.13	Additional bracket / Dodatkowe wzmocnienie	1szt.
Poz.14	Rubber bumper / Zderzak gumowy	2szt.
Poz.15	Bolt M6x16 / Śruba M6x16	2szt.
Poz.16	Bolt M6x8 / Śruba M6x8	1szt.

Note: Tighten the screws only after all components have been assembled.
Uwaga: Śruby dokręcać dopiero po zmontowaniu wszystkich elementów.

Required Tools:
-Allen key 6;
-Wrench 10
-Wrench 13

Wymagane narzędzia:
- klucz imbus 6;
- klucz 10
- klucz 13

Yakk EXP

Assembly sequence / Kolejność montażu.

1. Assembly Guard plate - pos.1 with arm relay guard, - pos.4.
   Use bolts M8x20 - pos.7, washers 8.5 - pos.8, and nuts M8 – pos.9, photo 1 /
   Montować osłonę silnika z osłona kiwaka. Użyć śrub M8x20 - poz.7, podkładek 8,5 - poz.8, nakrętek M8 – poz.9 zdjęcie 1.

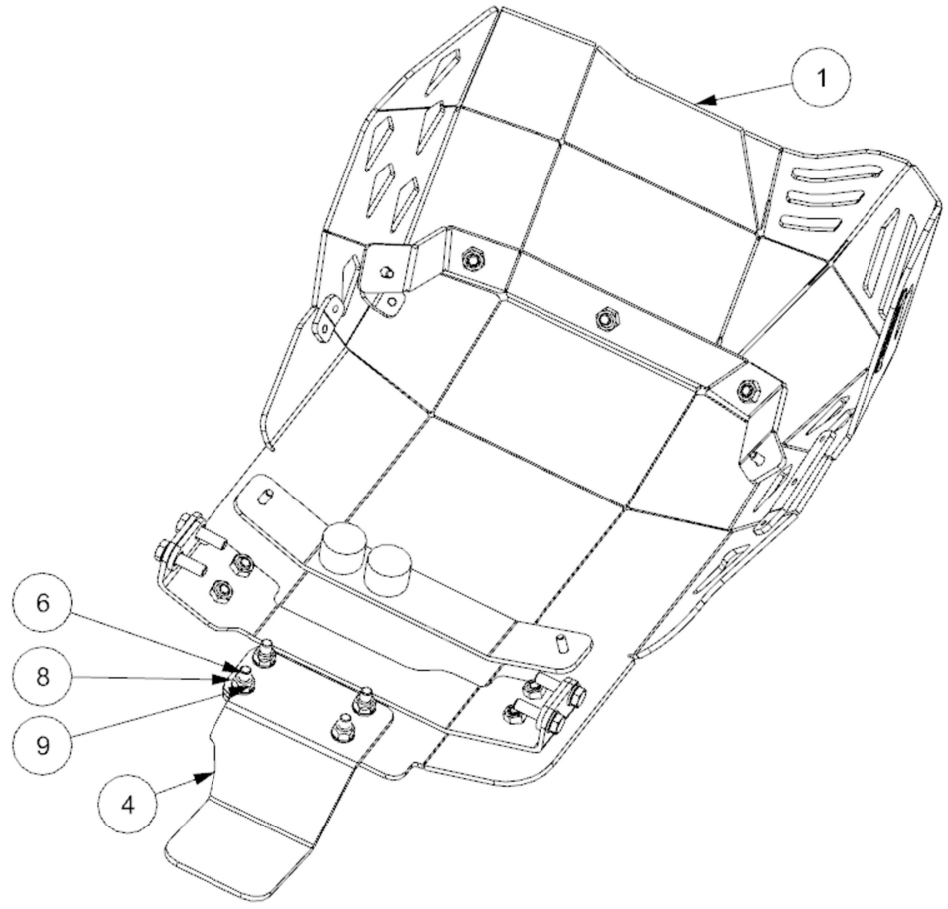

Photo 1 / Zdjęcie 1

2. Disassemble factory Guard plate, unscrew factory bolts – pos. A photo 2.
Assembly rear bracket – pos.2 to the motorcycles frame. Use: distance plates – pos.12, bolts M8x30 - pos.11, and washers 8,5 – pos.8 /
Zdemontować fabryczną płytę, odkręcić fabryczne śruby poz. A zdjęcie 2.
Montować wspornik tylny – poz.2 do ramy motocykla. Użyć blach dystansowych - poz.12, śrub M8x30 - poz.11, podkładek 8,5 – poz.8.

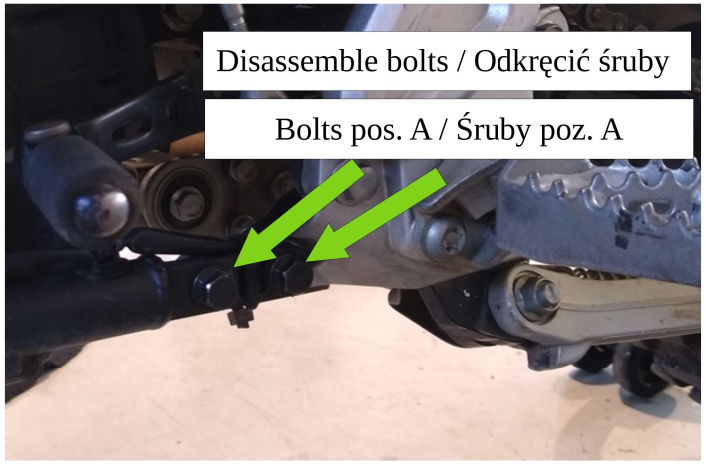

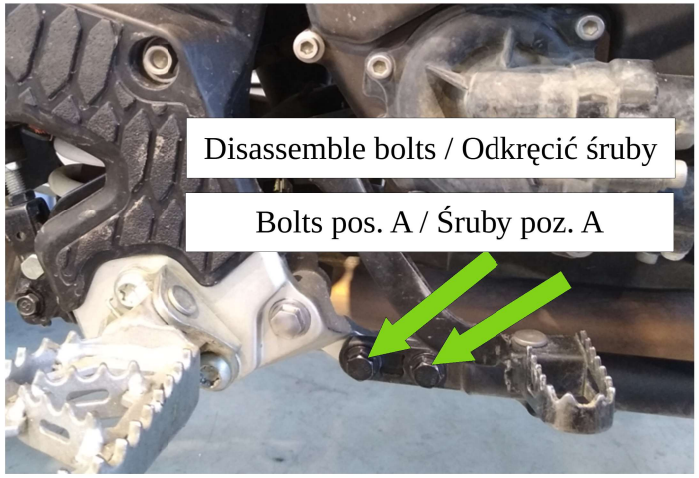

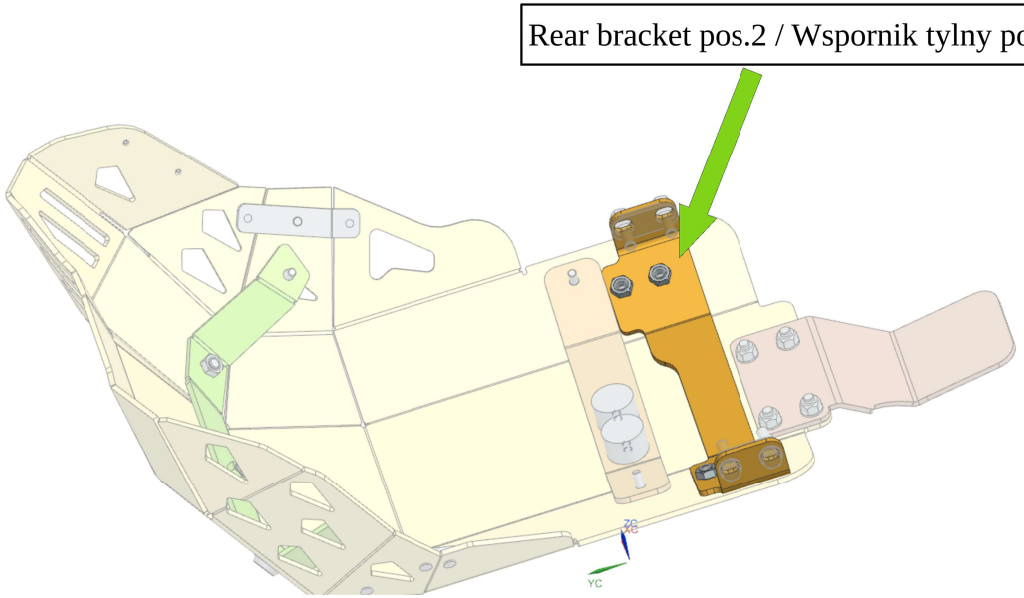

Photo 2 / Zdjęcie 2

3. Assembly front bracket – pos.3 to the motorcycles frame. Use Bolts M6x12 – pos.10, photo 3. /
Montować mocowanie przednie – poz.3 do ramy motocykla. Użyć śruby M6x12, poz.10 zdjęcie 3.

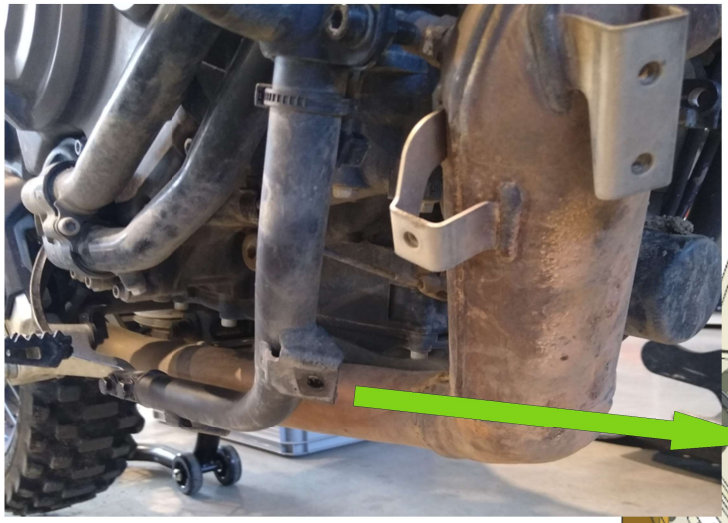

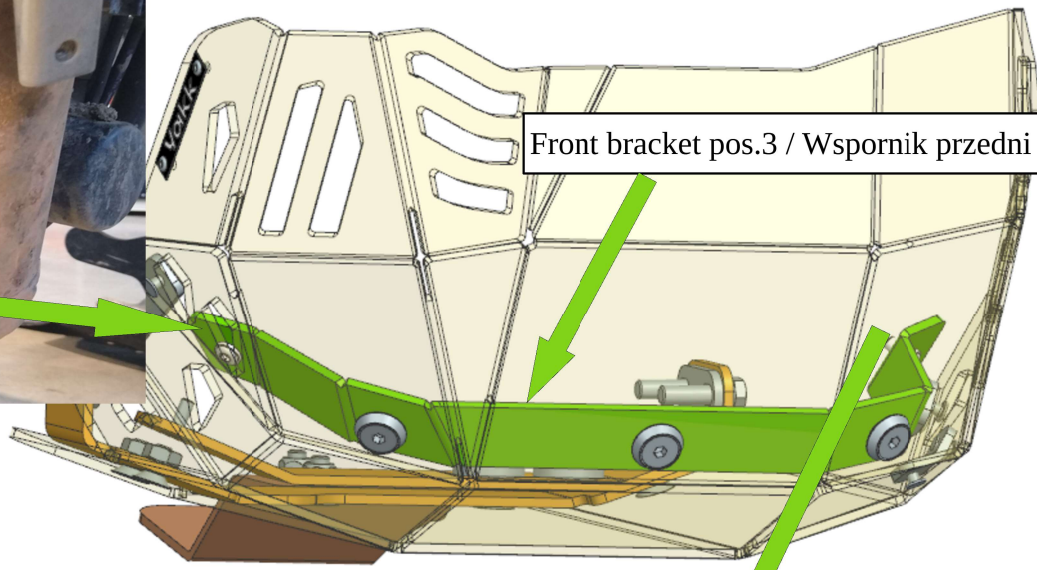



Photo 3/ Zdjęcie 3

4. Assemble additional bracket pos.13. First step assemble bracket pos.13 with rubber bumper pos.14.
Use bolt M6x8 pos.16. Mounted on a motorcycle, use bolts M6x16. / Montować dodatkowe wzmocnienie.
W pierwszej kolejności montować wspornik poz.13 ze zderzakiem poz.14.
Użyć śrub M6x8 poz.16. Montować do motocykla, użyć śrub M6x16.

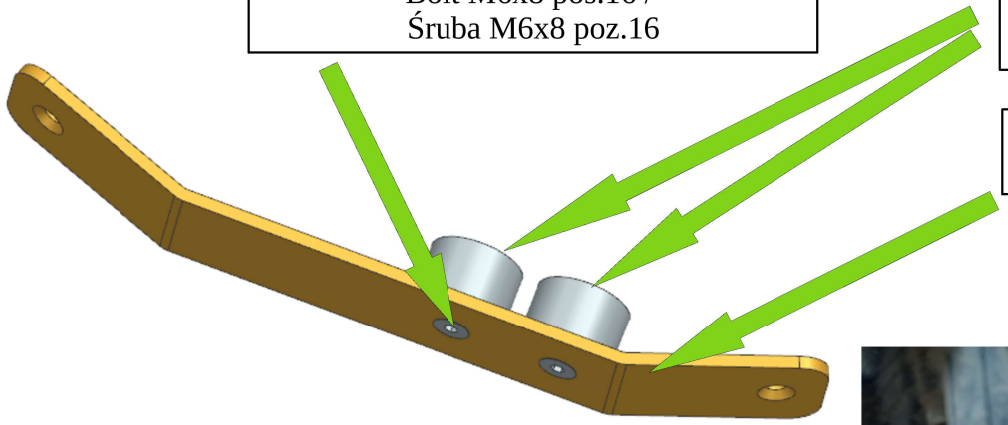

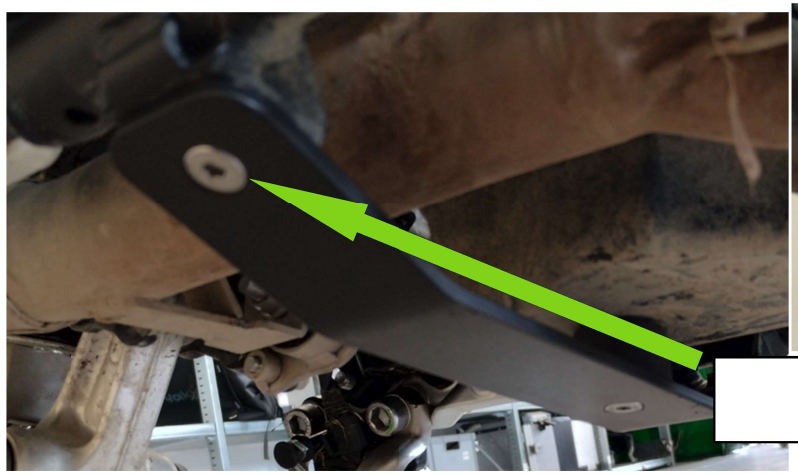



Photo 4/ Zdjęcie 4

5. Assembly guard plate with brackets on the motorcycle.
Front side, use bolts M8x20 - pos.6, conical washers - pos.5. Rear side use bolts M8x16 – pos.6, photo 4. /
Montować osłonę silnika ze wspornikami na motocyklu.
Z przodu użyć śrub M8x20 - poz.6, oraz podkładek stożkowych - poz.5.
Do tylnego wspornika użyć śrub M8x16 – poz.6, zdjęcie 4.

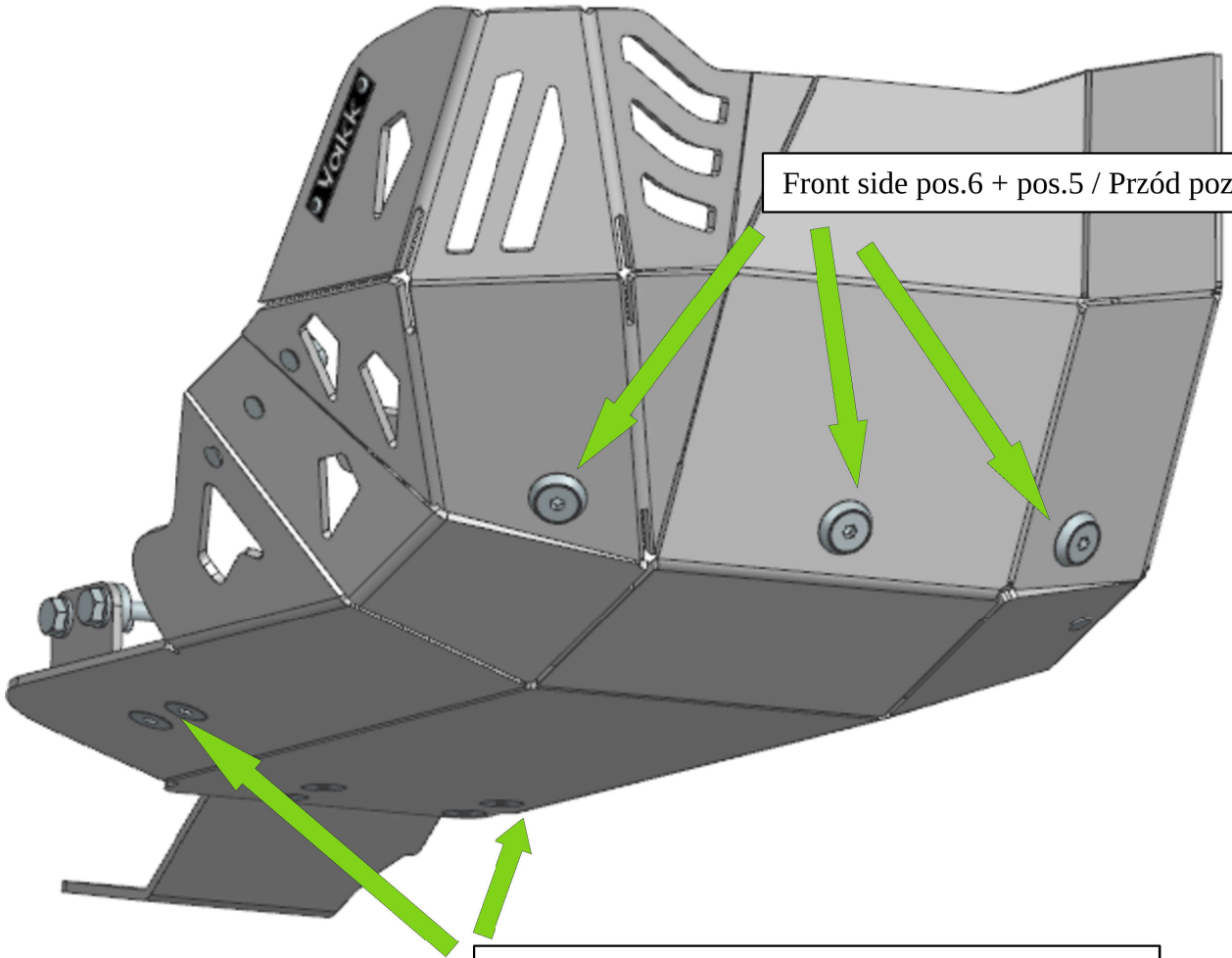

Photo 5/ Zdjęcie 5