Installation instruction – Panniers rack Yakk Gas Gas 700 EXP 3005345 / Instrukcja montażu – Stelaż kufrów sakw bocznych Yakk EXP 3005345

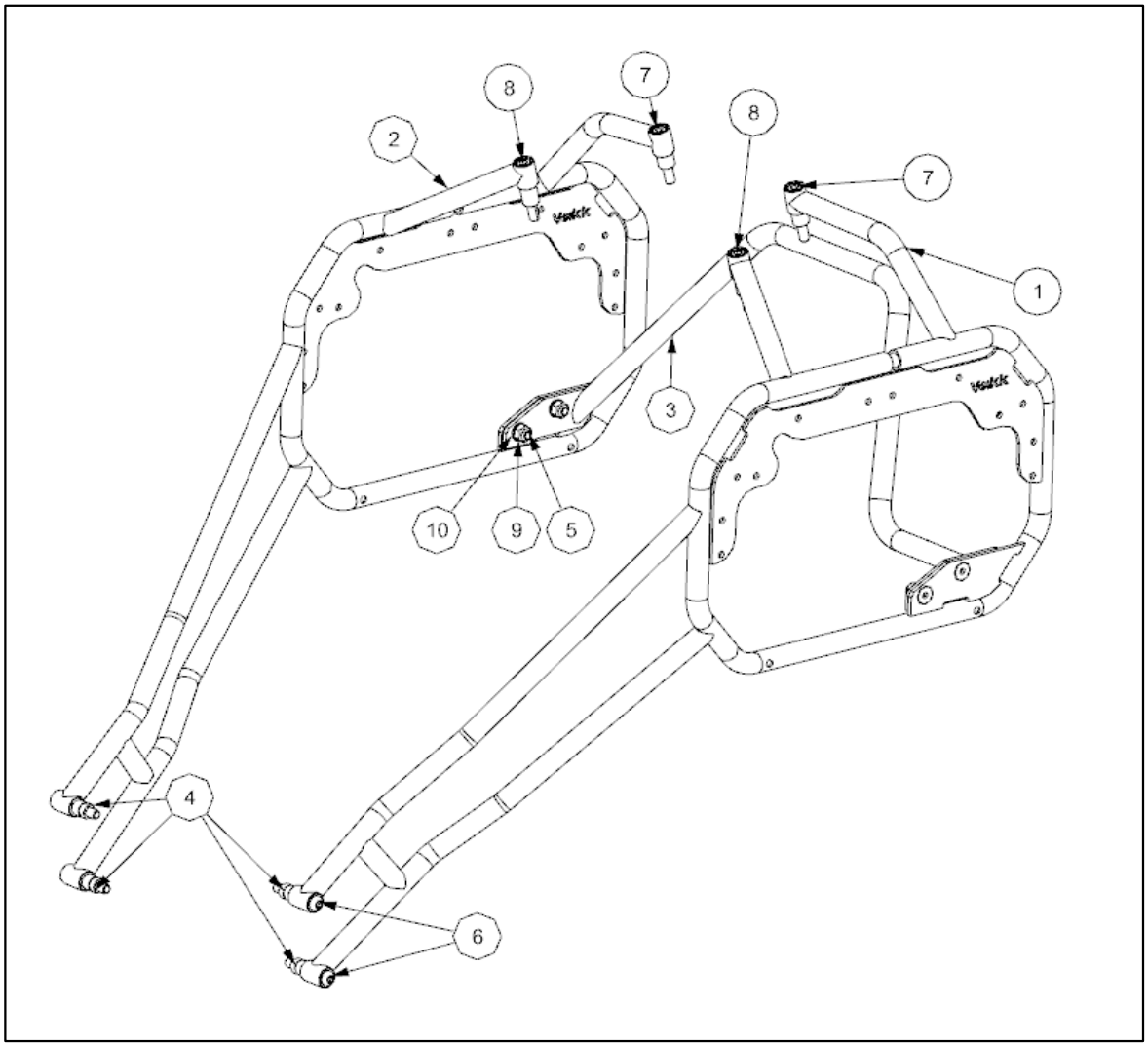

Component list / Zestawienie komponentów		
Poz.1	Left rack / Lewy stelaż.	1szt.
Poz.2	Right rack / Prawy stelaż.	1szt.
Poz.3	Crossbar / Łącznik.	1szt.
Poz.4	Spacer. / Tuleja dystansowa.	4szt.
Poz.5	Bolt M8x20 / Śruba M8x20.	4szt.
Poz.6	Bolt M8x50 / Śruba M8x50.	4szt.
Poz.7	Bolt M8x45 / Śruba M8x45.	2szt.
Poz.8	Bolt M8x50 / Śruba M8x50.	2szt.
Poz.9	Nut M8 / Nakrętka M8.	4szt.
Poz.10	Washer 8.4 / Podkładka 8.4	4szt.

Note: Poz.4 - spacers, use only when motorcycle is with out passenger footrests.

Uwaga: Poz.4 – tuleje dystansowe użyć tylko w sytuacji gdy motocykl ma zdemontowane podnóżki pasażera.

Note: Tighten the screws only after all components have been assembled.
Uwaga: Śruby dokręcać dopiero po zmontowaniu wszystkich elementów.

Yakk EXP

Assembly sequence / Kolejność montażu.

1. First step remove side, and back plastics. Plastics on the back side have round markers. Drill plastic from the back. Use drill 2-5mm. Check position holes. If are corect, use drill 20mm. / W pierwszej kolejności zdemontować osłony boczne oraz tylną. Od wewnętrznej strony osłony maja zaznaczone miejsca gdzie należy wywiercić otwory. Użyć wiertła 2-5mm. Sprawdzić czy otwory są w prawidłowej pozycji. Rozwiercić otwory wiertłem 20mm.

2. Assemble left and right racks.
Remove factory bolts, and use M8x50. /
Montować stelaże lewy, prawy.
Fabryczne śruby zamienić na śruby z zestawu M8x50.

3.Assemble Crossbar. Use bolts M8x20.
Tighten the screws after all components have been assembled. /
Montować łącznik, użyć śrub M8x20.
Śruby dokręcić po zmontowaniu wszystkich elementów.



