Assembly instructions / Montageanleitung / Instrukcja montażu

Luggage rack / Gepäckplatte / Płyta bagażowa tył

KTM 690 2019 -

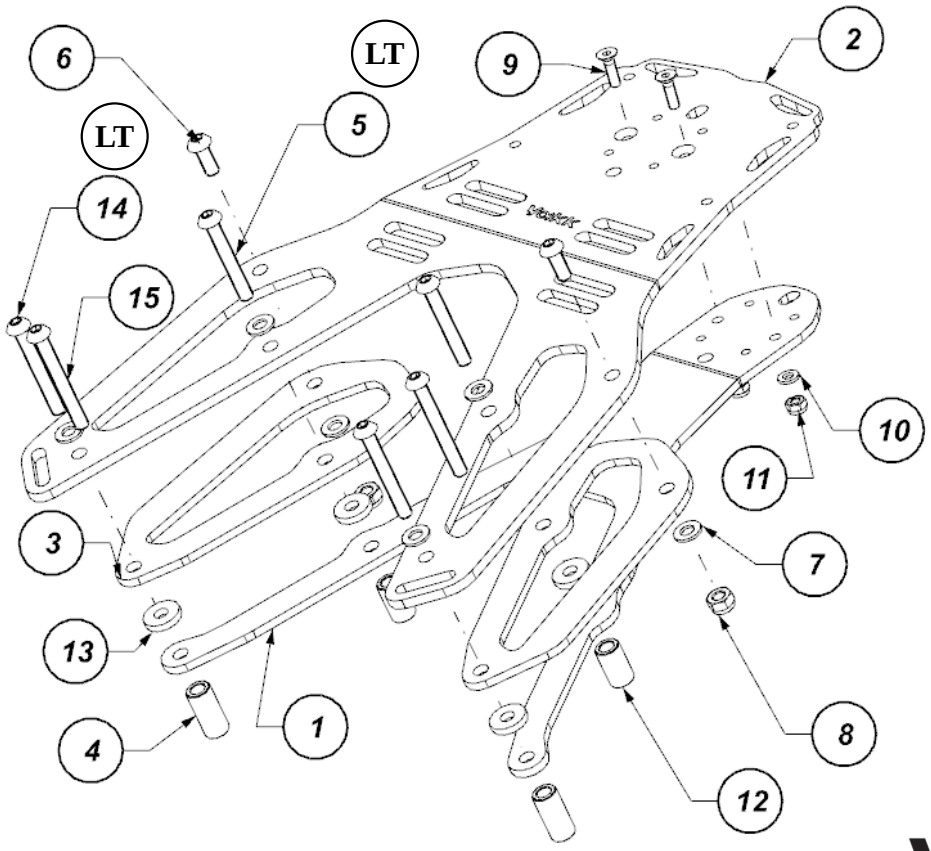

LT Użyć klej do gwintów o średniej sile / Use medium strength threadlocker
Mittelfestes Schraubensicherungsmittel verwenden

Yakk EXP

Parts list / Stückliste / Lista elementów

Nr	Item / Artikel / Element (3042459)	Pieces Stücke Sztuki
1	Blacha / Plate / Platte	1
2	Płyta główna / Main Plate / Hauptplatte	1
3	Blacha / Plate / Platte	2
4	Tuleja dystansowa / Spacer / Distanzbuchse L=30 mm	2
5	Śruba 8x55 / Bolt 8x55 / Schraube 8x55	2
6	Śruba 8x20 / Bolt 8x20 / Schraube 8x20	2
7	Podkładka 8 / Washer 8 / Unterlegscheibe 8	6
8	Nakrętka 8 / Nut 8 A2 / Mutter 8	2
9	Śruba 6x20 / Bolt 6x20 / Schraube 6x20	2
10	Podkładka 6 / Washer 6 / Unterlegscheibe 6	2
11	Nakrętka 6 / Nut 6 / Mutter 6	2
12	Tuleja dystansowa / Spacer / Distanzbuchse L=24 mm	2
13	Podkładka 8,5 / Washer 8.5 / Unterlegscheibe 8.5	4
14	Śruba 8x60 / Bolt 8x60 / Schraube 8x60	2
15	Śruba 8x65/ Bolt 8x65 / Schraube 8x65	2

PL Przed montażem należy zdemontować plastikowe osłony i wywiercić w nich otwory pod dystanse (4) i (12) wiertłem do drewna lub tworzyw o średnicy powyżej 14 mm. Znaczniki wiercenia znajdują się po wewnętrznej stronie osłon.

EN Before installing the racks, remove the plastic covers and drill holes over 14 mm for spacers (4) and (12) using a wood or plastic drill bit . Markers are on the inside.

DE Plastikabdeckungen entfernen und mit einem Holz- oder Kunststoffbohrer über 14 mm Löcher für Distanzstücke (4) und (12) bohren. Markierungen befinden sich innen.

Po zamontowaniu wszystkich części w pojeździe należy ostatecznie dokręcić wszystkie śruby.
Alle Schrauben müssen nach der Montage aller Komponenten endgültig angezogen werden.
All bolts have to be finaly tighten after installation all parts on vehicle.

PL Montaż produktu ID 3042459 z produktem ID 3039248 - Stelaż pod miękki bagaż KTM 690 19- Yakk EXP przekręcamy przez blachę stelaża, oraz tulejki stelaża bagażu miękkiego (rezygnuj z tulejek (12) i (4))

ENG Mounting product ID 3042459 with product ID 3039248 – Soft luggage rack KTM 690 19– Yakk EXP: screw through the rack plate and soft luggage rack spacers (omit spacers (12) and (4)).

DE Montage Produkt-ID 3042459 mit Produkt-ID 3039248 – Gepäckträger für weiches Gepäck KTM 690 19– Yakk EXP: , durch die Trägerplatte und die Distanzbuchsen des Gepäckträgers schrauben (auf Buchsen (12) und (4) verzichten).

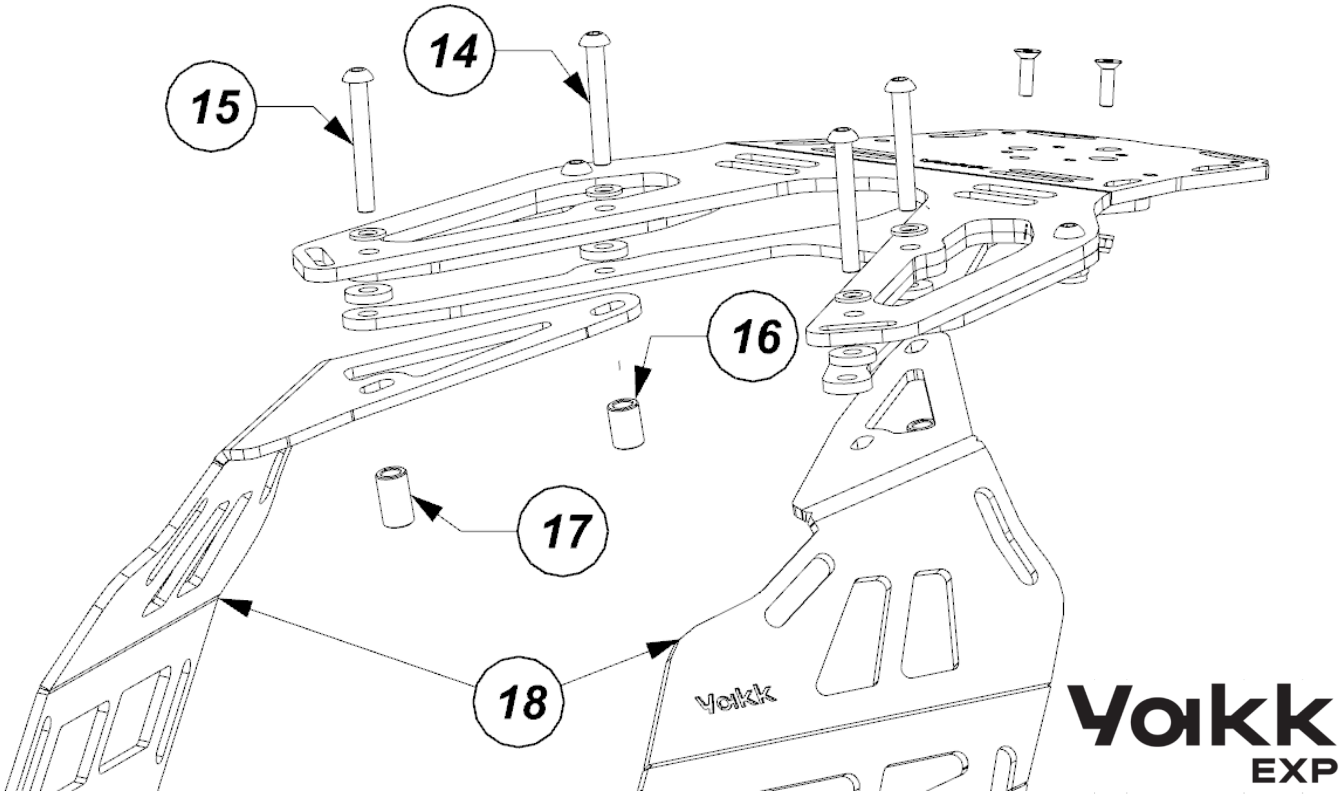

Yakk EXP

Parts list / Stückliste / Lista elementów

Nr	Item / Artikel / Element (3042459)	Pieces Stücke Sztuki
14	Śruba 8x60 / Bolt 8x60 / Schraube 8x55	2
15	Śruba 8x65/ Bolt 8x65 / Schraube 8x60	2
16	Spacer sleeve / Abstandsbuchse / Tuleja dystansowa L=24	2
17	Spacer sleeve / Abstandsbuchse / Tuleja dystansowa L=19	2
18	Right and Left luggage rack / Gepäckträger rechts and links / Bagażnik boczny	1

PL Montaż płyty 3042459 na stelażu kufrów bocznych Yakk EXP ID: 3039246 – z przodu użyj śrub o długości 65 mm, a z tyłu śrub o długości 60 mm.

ENG Mounting product ID 3042459 with product ID 3039248 – Soft luggage rack KTM 690 19– Yakk EXP: use 65 mm long bolts at the front and 60 mm long bolts at the rear.

DE Montage der Platte 3042459 am Seitenkofferträger Yakk EXP ID: 3039246 – vorne Schrauben 65 mm verwenden, hinten Schrauben 60 mm.

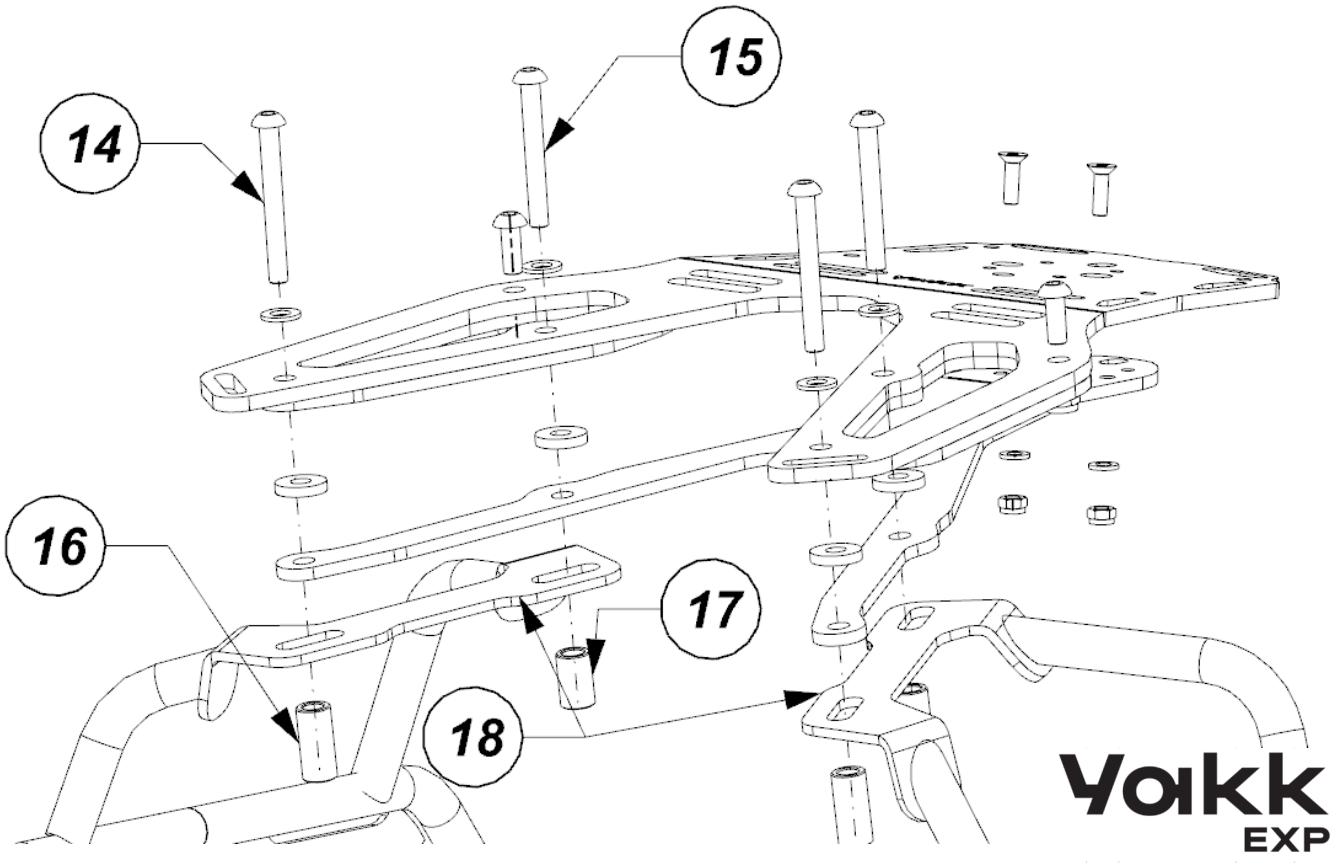

Parts list / Stückliste / Lista elementów

Nr	Item / Artikel / Element (3042459)	Pieces Stücke Sztuki
14	Śruba 8x60 / Bolt 8x60 / Schraube 8x60	2
15	Śruba 8x65/ Bolt 8x65 / Schraube 8x65	2
16	Spacer sleeve / Abstandsbuchse / Tuleja dystansowa L=30 mm	2
17	Spacer sleeve / Abstandsbuchse / Tuleja dystansowa L=22 mm	2
18	Side pannier rack / Seitenkofferträger / Stelaż kufrów, sakw bocznych	1